6230

Rillenkugellager, einreihig, Stahlblechkäfig, Ringe und Wälzkörper aus Qualitätswälzlagerstahl

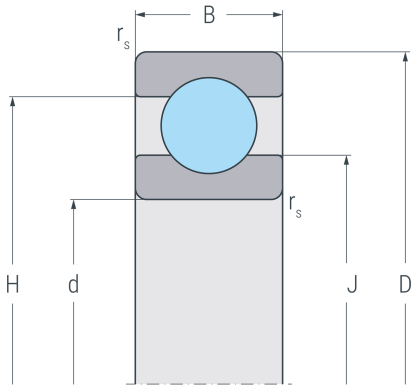

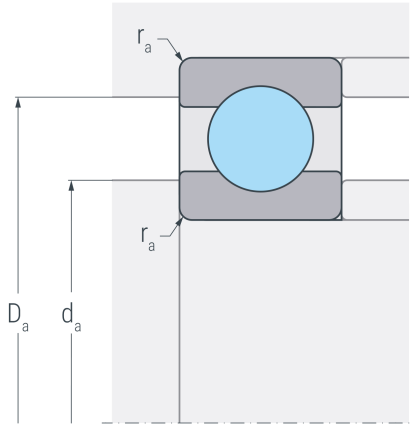

Abmessungen

d	(mm)	150	Bohrungsdurchmesser
D	(mm)	270	Außendurchmesser
B	(mm)	45	Breite
$r_{s\,min}$	(mm)	3	minimaler Kantenabstand
H	(mm)	229.1	Borddurchmesser Außenring
J	(mm)	191.6	Borddurchmesser Innenring

Anschlussmaße

$d_{a\,min}$	(mm)	164	minimaler Durchmesser der Wellenschulter
$D_{a\,max}$	(mm)	256	maximaler Durchmesser der Gehäuseschulter
$r_{a\,max}$	(mm)	2.5	maximaler Rundungsradius

Leistungsdaten

C_r	(kN)	202	dynamische Tragzahl, radial
C_{0r}	(kN)	225	statische Tragzahl, radial
C_{ur}	(kN)	8.07	Ermüdungsgrenzbelastung, radial
n_G	(min^{-1})	3400	Grenzdrehzahl
n_B	(min^{-1})	3300	Bezugsdrehzahl

Gewicht

kg		10.1	Gewicht