6232M

Rillenkugellager, einreihig, wälzkörpergeführter Messingkäfig,Ringe und Wälzkörper aus Qualitätswälzlagerstahl

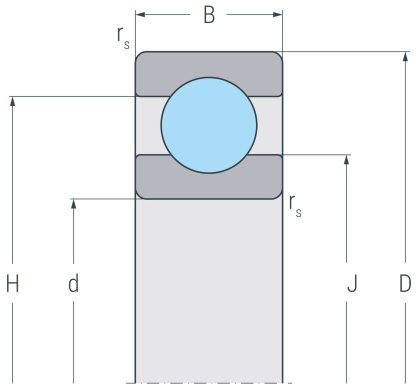

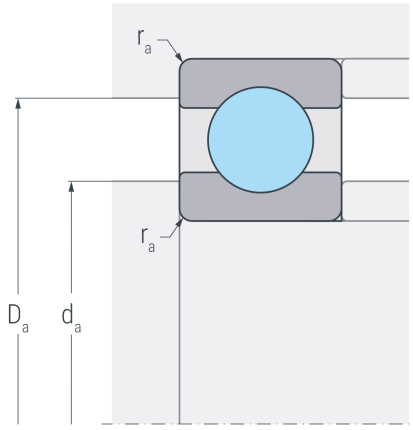

Abmessungen

d	(mm)	160	Bohrungsdurchmesser
D	(mm)	290	Außendurchmesser
B	(mm)	48	Breite
$r_{s\,min}$	(mm)	3	minimaler Kantenabstand
H	(mm)	244.8	Borddurchmesser Außenring
J	(mm)	204.3	Borddurchmesser Innenring

Anschlussmaße

$d_{a\,min}$	(mm)	174	minimaler Durchmesser der Wellenschulter
$D_{a\,max}$	(mm)	276	maximaler Durchmesser der Gehäuseschulter
$r_{a\,max}$	(mm)	2.5	maximaler Rundungsradius

Leistungsdaten

C_r	(kN)	222	dynamische Tragzahl, radial
C_{0r}	(kN)	264	statische Tragzahl, radial
C_{ur}	(kN)	9.17	Ermüdungsgrenzbelastung, radial
n_G	(min^{-1})	4000	Grenzdrehzahl
n_B	(min^{-1})	3000	Bezugsdrehzahl

Gewicht

kg		14.6	Gewicht