6314

Rillenkugellager, einreihig, Stahlblechkäfig, Ringe und Wälzkörper aus Qualitätswälzlagerstahl

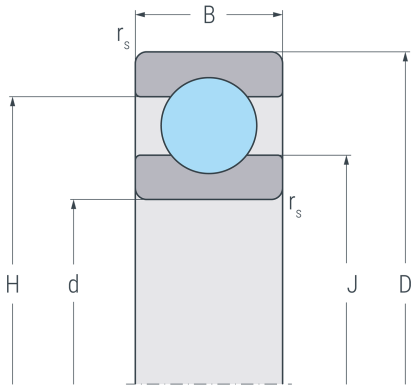

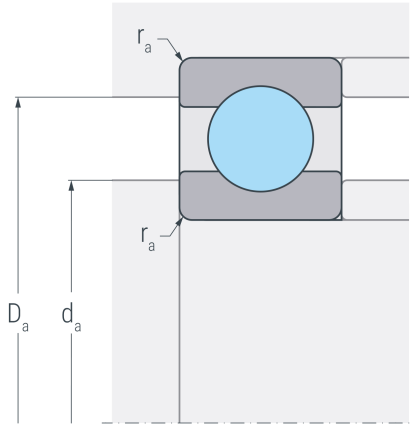

Abmessungen

d	(mm)	70	Bohrungsdurchmesser
D	(mm)	150	Außendurchmesser
B	(mm)	35	Breite
$r_{s\,min}$	(mm)	2.1	minimaler Kantenabstand
H	(mm)	124.9	Borddurchmesser Außenring
J	(mm)	94.8	Borddurchmesser Innenring

Anschlussmaße

$d_{a\,min}$	(mm)	82	minimaler Durchmesser der Wellenschulter
$D_{a\,max}$	(mm)	138	maximaler Durchmesser der Gehäuseschulter
$r_{a\,max}$	(mm)	2.1	maximaler Rundungsradius

Leistungsdaten

C_r	(kN)	121	dynamische Tragzahl, radial
C_{0r}	(kN)	93.5	statische Tragzahl, radial
C_{ur}	(kN)	4.65	Ermüdungsgrenzbelastung, radial
n_G	(min^{-1})	6800	Grenzdrehzahl
n_B	(min^{-1})	5900	Bezugsdrehzahl

Gewicht

kg		2.63	Gewicht