B7205C.2RSD.T.P4S

Spindellager, angestellt, paar- oder satzweise, Druckwinkel 15°, beidseitig berührungsfrei abgedicht, befettet, Hartgewebekäfig, eingeengte Toleranzen, Ringe und Wälzkörper aus Qualitätswälzlagerstahl

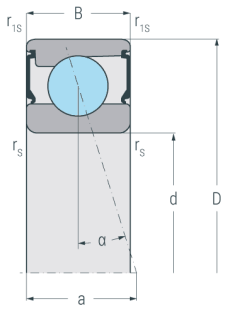

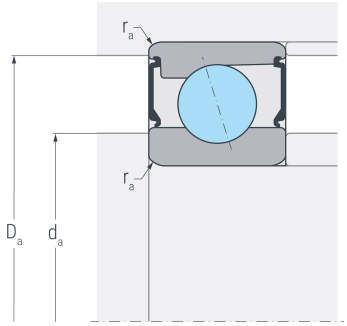

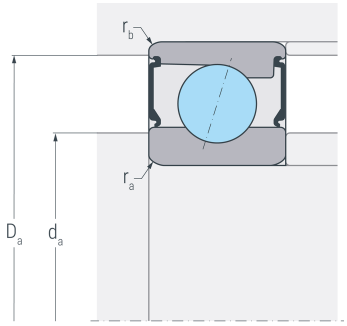

Abmessungen

d	(mm)	25	Bohrungsdurchmesser
D	(mm)	52	Außendurchmesser
B	(mm)	15	Breite
a	(mm)	13	Stützweite
$r_{s\ min}$	(mm)	1	minimaler Kantenabstand
$r_{1s\ min}$	(mm)	0.6	minimaler Kantenabstand

Druckwinkel

α	(°)	15	Druckwinkel

Anschlussmaße

d_a h12	(mm)	31.5	Durchmesser der Wellenschulter
D_a H12	(mm)	45.5	Durchmesser der Gehäuseschulter
$r_{a\ max}$	(mm)	1	maximaler Rundungsradius
$r_{b\ max}$	(mm)	0.6	maximaler Rundungsradius

Gewicht

kg		0.133	Gewicht

B7205C.2RSD.T.P4S

Spindellager, angestellt, paar- oder satzweise, Druckwinkel 15°, beidseitig berührungsfrei abgedicht, befettet, Hartgewebekäfig, eingeengte Toleranzen, Ringe und Wälzkörper aus Qualitätswälzlagerstahl

Leistungsdaten

C_r	(kN)	16.6	dynamische Tragzahl, radial
C_{0r}	(kN)	9.4	statische Tragzahl, radial
C_{ur}	(kN)	0.491	Ermüdungsgrenzbelastung, radial
$n_{G\ Grease}$	(min^{-1})	28000	Grenzdrehzahl, Fettschmierung
$F_{V\ L}$	(N)	80	Vorspannkraft, leicht
$F_{V\ M}$	(N)	270	Vorspannkraft, mittel
$F_{V\ S}$	(N)	560	Vorspannkraft, schwer
$c_{a\ L}$	(N/µm)	30.1	axiale Steifigkeit, leicht
$c_{a\ M}$	(N/µm)	53.6	axiale Steifigkeit, mittel
$c_{a\ S}$	(N/µm)	79.2	axiale Steifigkeit, schwer
$K_{aE\ L}$	(N)	244	Abhebekraft, leicht
$K_{aE\ M}$	(N)	908	Abhebekraft, mittel
$K_{aE\ S}$	(N)	2050	Abhebekraft, schwer