1305TV

Pendelkugellager, zweireihig, Polyamidkäfig, Ringe und Wälzkörper aus Qualitätswälzlagerstahl

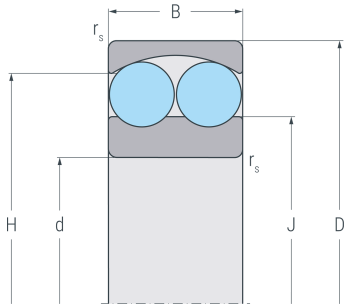

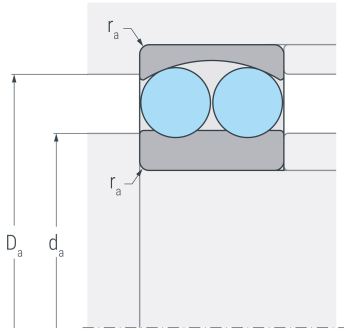

Abmessungen

d	(mm)	25	Bohrungsdurchmesser
D	(mm)	62	Außendurchmesser
B	(mm)	17	Breite
$r_{s\ min}$	(mm)	1.1	minimaler Kantenabstand
H	(mm)	50.9	Borddurchmesser Außenring
J	(mm)	37.8	Borddurchmesser Innenring

Anschlussmaße

$d_{a\ min}$	(mm)	32	minimaler Durchmesser der Wellenschulter
$D_{a\ max}$	(mm)	55	maximaler Durchmesser der Gehäuseschulter
$r_{a\ max}$	(mm)	1	maximaler Rundungsradius

Leistungsdaten

C_r	(kN)	18.6	dynamische Tragzahl, radial
C_{0r}	(kN)	5.01	statische Tragzahl, radial
C_{ur}	(kN)	0.318	Ermüdungsgrenzbelastung, radial
n_G	(min^{-1})	13000	Grenzdrehzahl
n_B	(min^{-1})	10000	Bezugsdrehzahl

Gewicht

kg		0.262	Gewicht

1305TV

Pendelkugellager, zweireihig, Polyamidkäfig, Ringe und Wälzkörper aus Qualitätswälzlagerstahl

Berechnungsfaktoren

e	0.28	Grenzwert für F_a / F_r
Y_1	2.29	dynamischer Axiallastfaktor für F_a / F_r ≤ e
Y_2	3.54	dynamischer Axiallastfaktorfür F_a / F_r > e
Y_0	2.4	statischer Axiallastfaktor