16026

Rillenkugellager, einreihig, Stahlblechkäfig, Ringe und Wälzkörper aus Qualitätswälzlagerstahl

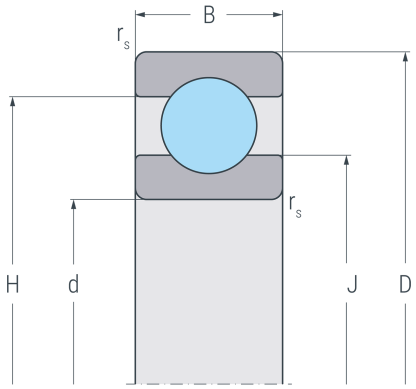

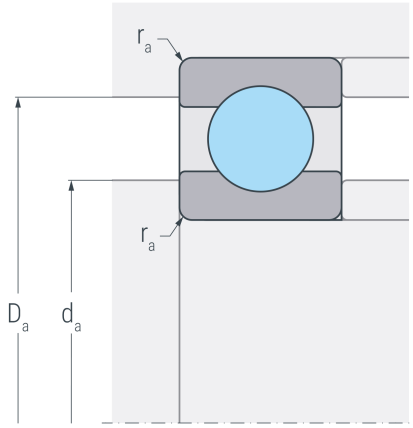

Abmessungen

d	(mm)	130	Bohrungsdurchmesser
D	(mm)	200	Außendurchmesser
B	(mm)	22	Breite
$r_{s\ min}$	(mm)	1.1	minimaler Kantenabstand
H	(mm)	176.4	Borddurchmesser Außenring
J	(mm)	154.1	Borddurchmesser Innenring

Anschlussmaße

$d_{a\ min}$	(mm)	136	minimaler Durchmesser der Wellenschulter
$D_{a\ max}$	(mm)	194	maximaler Durchmesser der Gehäuseschulter
$r_{a\ max}$	(mm)	1	maximaler Rundungsradius

Leistungsdaten

C_r	(kN)	84.9	dynamische Tragzahl, radial
C_{0r}	(kN)	97.5	statische Tragzahl, radial
C_{ur}	(kN)	4.32	Ermüdungsgrenzbelastung, radial
n_G	(min^{-1})	4700	Grenzdrehzahl
n_B	(min^{-1})	3400	Bezugsdrehzahl

Gewicht

kg		2.42	Gewicht