6007

Rillenkugellager, einreihig, Stahlblechkäfig, Ringe und Wälzkörper aus Qualitätswälzlagerstahl

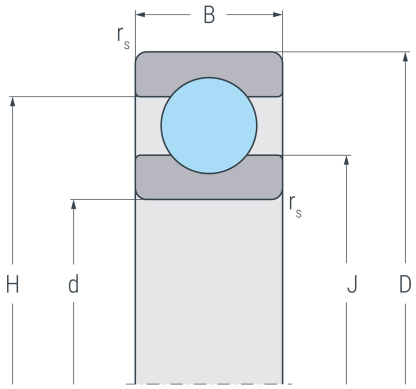

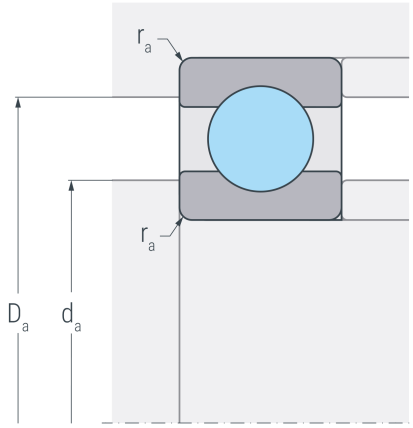

Abmessungen

d	(mm)	35	Bohrungsdurchmesser
D	(mm)	62	Außendurchmesser
B	(mm)	14	Breite
$r_{s\,min}$	(mm)	1	minimaler Kantenabstand
H	(mm)	53.3	Borddurchmesser Außenring
J	(mm)	43.2	Borddurchmesser Innenring

Anschlussmaße

$d_{a\,min}$	(mm)	39.6	minimaler Durchmesser der Wellenschulter
$D_{a\,max}$	(mm)	57.4	maximaler Durchmesser der Gehäuseschulter
$r_{a\,max}$	(mm)	1	maximaler Rundungsradius

Leistungsdaten

C_r	(kN)	16.9	dynamische Tragzahl, radial
C_{0r}	(kN)	10.5	statische Tragzahl, radial
C_{ur}	(kN)	0.545	Ermüdungsgrenzbelastung, radial
n_G	(min^{-1})	16000	Grenzdrehzahl
n_B	(min^{-1})	12000	Bezugsdrehzahl

Gewicht

kg		0.151	Gewicht