6019RSR

Rillenkugellager, einreihig, einseitig abgedichtet, Stahlblechkäfig, eine Dichtscheibe, Ringe und Wälzkörper aus Qualitätswälzlagerstahl

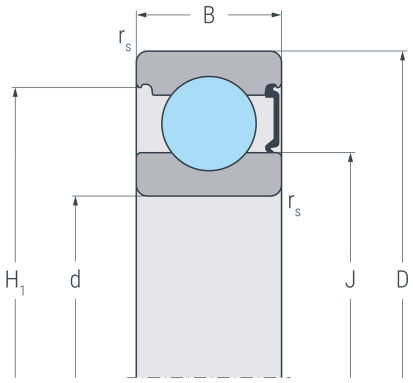

RSR

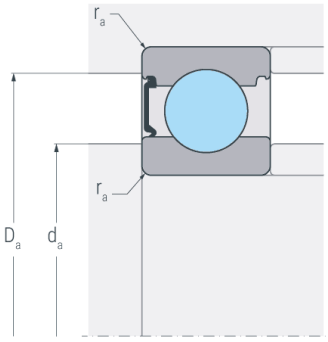

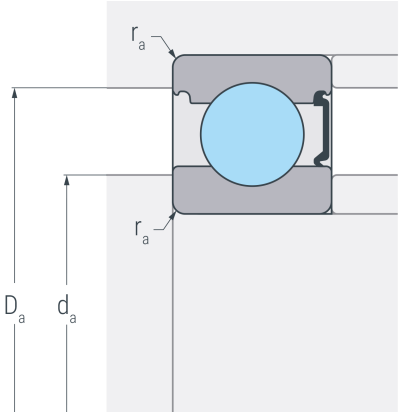

Abmessungen

d	(mm)	95	Bohrungsdurchmesser
D	(mm)	145	Außendurchmesser
B	(mm)	24	Breite
$r_{s\ min}$	(mm)	1.5	minimaler Kantenabstand
H_1	(mm)	131.8	Borddurchmesser Außenring
J	(mm)	110.6	Borddurchmesser Innenring

Anschlussmaße

$d_{a\ min}$	(mm)	102	minimaler Durchmesser der Wellenschulter
$D_{a\ max}$	(mm)	138	maximaler Durchmesser der Gehäuseschulter
$r_{a\ max}$	(mm)	1.5	maximaler Rundungsradius

Leistungsdaten

C_r	(kN)	62.8	dynamische Tragzahl, radial
C_{0r}	(kN)	60	statische Tragzahl, radial
C_{ur}	(kN)	2.85	Ermüdungsgrenzbelastung, radial
n_G	(min^{-1})	2800	Grenzdrehzahl

Gewicht

kg		1.21	Gewicht