6060M

Rillenkugellager, einreihig, wälzkörpergeführter Messingkäfig,Ringe und Wälzkörper aus Qualitätswälzlagerstahl

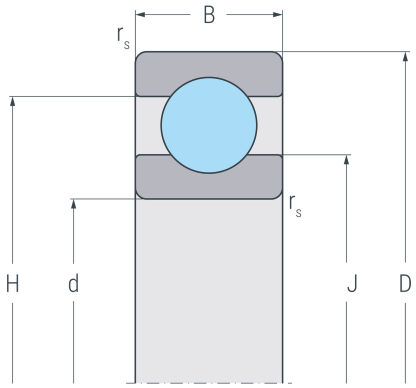

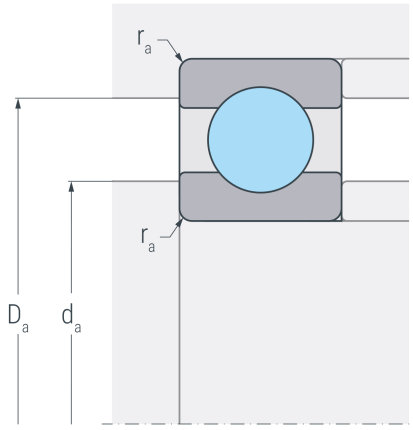

Abmessungen

d	(mm)	300	Bohrungsdurchmesser
D	(mm)	460	Außendurchmesser
B	(mm)	74	Breite
$r_{s\ min}$	(mm)	4	minimaler Kantenabstand
H	(mm)	410.8	Borddurchmesser Außenring
J	(mm)	350.8	Borddurchmesser Innenring

Anschlussmaße

$d_{a\ min}$	(mm)	315	minimaler Durchmesser der Wellenschulter
$D_{a\ max}$	(mm)	445	maximaler Durchmesser der Gehäuseschulter
$r_{a\ max}$	(mm)	3	maximaler Rundungsradius

Leistungsdaten

C_r	(kN)	410	dynamische Tragzahl, radial
C_{0r}	(kN)	643	statische Tragzahl, radial
C_{ur}	(kN)	17.2	Ermüdungsgrenzbelastung, radial
n_G	(min^{-1})	2400	Grenzdrehzahl
n_B	(min^{-1})	1900	Bezugsdrehzahl

Gewicht

kg	44.5	Gewicht