60817M

Rillenkugellager, einreihig, wälzkörpergeführter Messingkäfig,Ringe und Wälzkörper aus Qualitätswälzlagerstahl

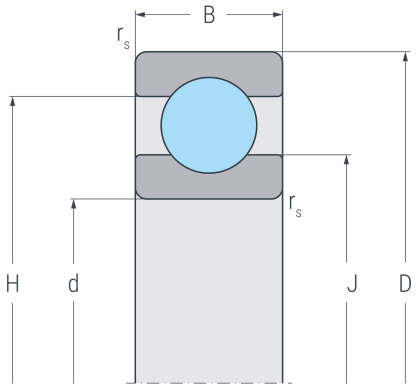

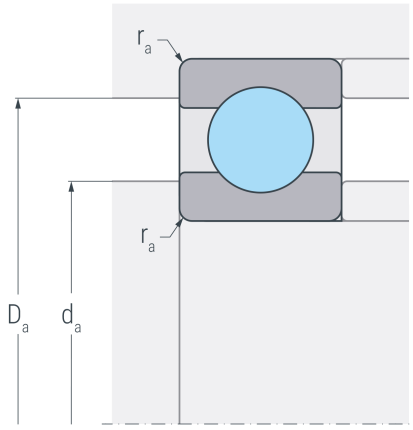

Abmessungen

d	(mm)	85	Bohrungsdurchmesser
D	(mm)	110	Außendurchmesser
B	(mm)	9	Breite
$r_{s\,min}$	(mm)	0.3	minimaler Kantenabstand
H	(mm)	101.5	Borddurchmesser Außenring
J	(mm)	93.5	Borddurchmesser Innenring

Anschlussmaße

$d_{a\,min}$	(mm)	87	minimaler Durchmesser der Wellenschulter
$D_{a\,max}$	(mm)	108	maximaler Durchmesser der Gehäuseschulter
$r_{a\,max}$	(mm)	0.3	maximaler Rundungsradius

Leistungsdaten

C_r	(kN)	16.2	dynamische Tragzahl, radial
C_{0r}	(kN)	17.2	statische Tragzahl, radial
C_{ur}	(kN)	0.715	Ermüdungsgrenzbelastung, radial
n_G	(min^{-1})	10000	Grenzdrehzahl
n_B	(min^{-1})	3900	Bezugsdrehzahl

Gewicht

kg	0.233	Gewicht