60928M

Rillenkugellager, einreihig, wälzkörpergeführter Messingkäfig,Ringe und Wälzkörper aus Qualitätswälzlagerstahl

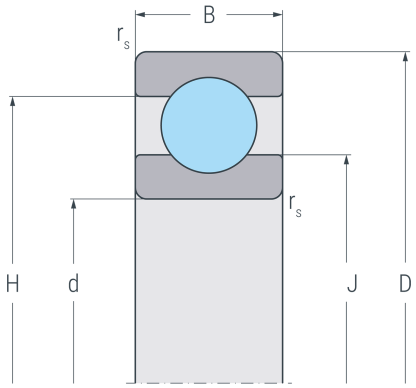

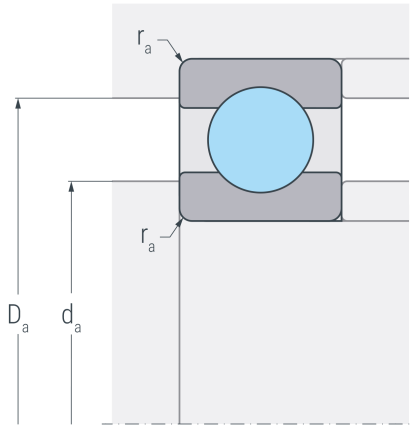

Abmessungen

d	(mm)	140	Bohrungsdurchmesser
D	(mm)	190	Außendurchmesser
B	(mm)	16	Breite
$r_{s\ min}$	(mm)	1.1	minimaler Kantenabstand
H	(mm)	172.5	Borddurchmesser Außenring
J	(mm)	157.5	Borddurchmesser Innenring

Anschlussmaße

$d_{a\ min}$	(mm)	146	minimaler Durchmesser der Wellenschulter
$D_{a\ max}$	(mm)	184	maximaler Durchmesser der Gehäuseschulter
$r_{a\ max}$	(mm)	1	maximaler Rundungsradius

Leistungsdaten

C_r	(kN)	47.8	dynamische Tragzahl, radial
C_{0r}	(kN)	54.6	statische Tragzahl, radial
C_{ur}	(kN)	2.16	Ermüdungsgrenzbelastung, radial
n_G	(min^{-1})	5800	Grenzdrehzahl
n_B	(min^{-1})	2900	Bezugsdrehzahl

Gewicht

kg	1.41	Gewicht