6217.2RSR

Rillenkugellager, einreihig, beidseitig abgedichtet, Stahlblechkäfig, zwei Dichtscheiben, Ringe und Wälzkörper aus Qualitätswälzlagerstahl

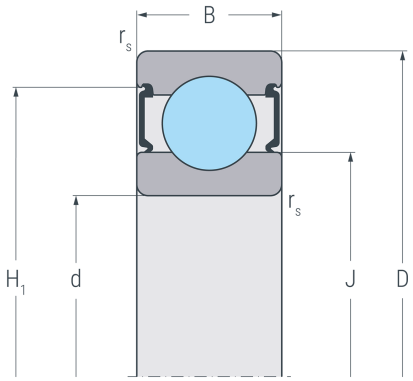

2 RSR

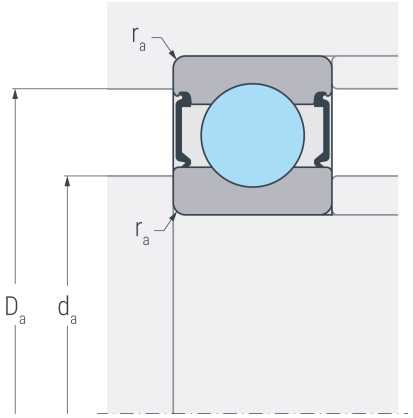

Abmessungen

d	(mm)	85	Bohrungsdurchmesser
D	(mm)	150	Außendurchmesser
B	(mm)	28	Breite
$r_{s\ min}$	(mm)	2	minimaler Kantenabstand
H_1	(mm)	133.8	Borddurchmesser Außenring
J	(mm)	106.2	Borddurchmesser Innenring

Anschlussmaße

$d_{a\ min}$	(mm)	96	minimaler Durchmesser der Wellenschulter
$D_{a\ max}$	(mm)	139	maximaler Durchmesser der Gehäuseschulter
$r_{a\ max}$	(mm)	2	maximaler Rundungsradius

Leistungsdaten

C_r	(kN)	93.7	dynamische Tragzahl, radial
C_{0r}	(kN)	78.3	statische Tragzahl, radial
C_{ur}	(kN)	3.76	Ermüdungsgrenzbelastung, radial
n_G	(min^{-1})	2800	Grenzdrehzahl

Gewicht

kg		1.82	Gewicht