6219

Rillenkugellager, einreihig, Stahlblechkäfig, Ringe und Wälzkörper aus Qualitätswälzlagerstahl

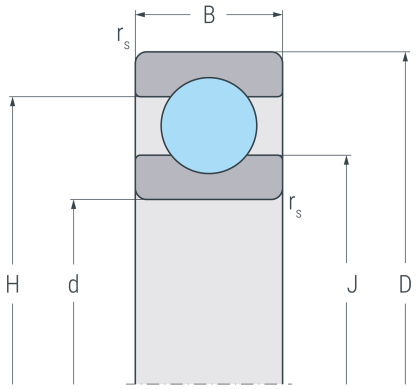

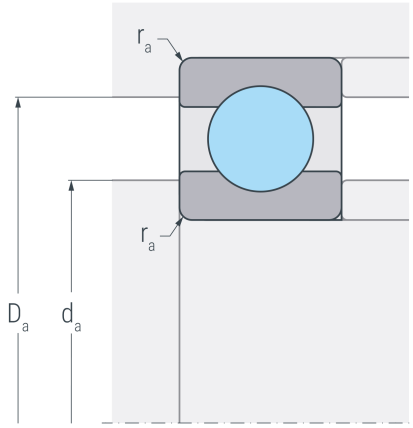

Abmessungen

d	(mm)	95	Bohrungsdurchmesser
D	(mm)	170	Außendurchmesser
B	(mm)	32	Breite
$r_{s\ min}$	(mm)	2.1	minimaler Kantenabstand
H	(mm)	146.6	Borddurchmesser Außenring
J	(mm)	118.3	Borddurchmesser Innenring

Anschlussmaße

$d_{a\ min}$	(mm)	107	minimaler Durchmesser der Wellenschulter
$D_{a\ max}$	(mm)	158	maximaler Durchmesser der Gehäuseschulter
$r_{a\ max}$	(mm)	2.1	maximaler Rundungsradius

Leistungsdaten

C_r	(kN)	118	dynamische Tragzahl, radial
C_{0r}	(kN)	97.4	statische Tragzahl, radial
C_{ur}	(kN)	4.96	Ermüdungsgrenzbelastung, radial
n_G	(min^{-1})	5500	Grenzdrehzahl
n_B	(min^{-1})	4900	Bezugsdrehzahl

Gewicht

kg		2.67	Gewicht