# 6228

Rillenkugellager, einreihig, Stahlblechkäfig, Ringe und Wälzkörper aus Qualitätswälzlagerstahl

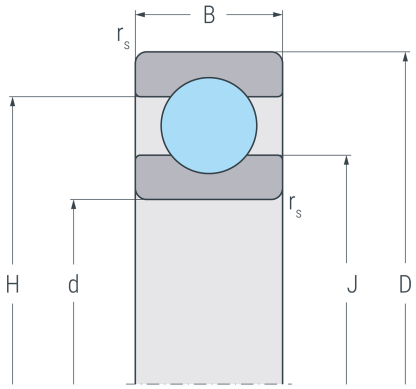


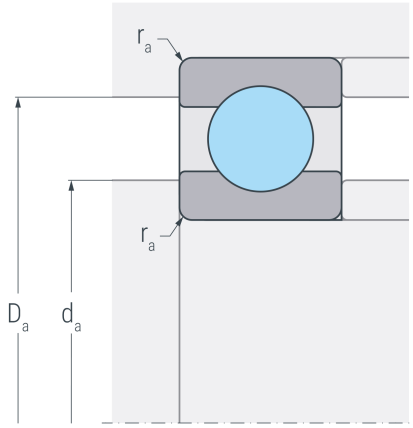


## Abmessungen

| | | | |
|---|---|---|---|
| **d** | (mm) | 140 | Bohrungsdurchmesser |
| **D** | (mm) | 250 | Außendurchmesser |
| **B** | (mm) | 42 | Breite |
| **$r_{s\,min}$** | (mm) | 3 | minimaler Kantenabstand |
| **H** | (mm) | 213.7 | Borddurchmesser Außenring |
| **J** | (mm) | 175.9 | Borddurchmesser Innenring |

## Anschlussmaße

| | | | |
|---|---|---|---|
| **$d_{a\,min}$** | (mm) | 154 | minimaler Durchmesser der Wellenschulter |
| **$D_{a\,max}$** | (mm) | 236 | maximaler Durchmesser der Gehäuseschulter |
| **$r_{a\,max}$** | (mm) | 2.5 | maximaler Rundungsradius |

## Leistungsdaten

| | | | |
|---|---|---|---|
| **$C_r$** | (kN) | 205 | dynamische Tragzahl, radial |
| **$C_{0r}$** | (kN) | 226 | statische Tragzahl, radial |
| **$C_{ur}$** | (kN) | 8.44 | Ermüdungsgrenzbelastung, radial |
| **$n_G$** | ($min^{-1}$) | 3600 | Grenzdrehzahl |
| **$n_B$** | ($min^{-1}$) | 3500 | Bezugsdrehzahl |

## Gewicht

| | | | |
|---|---|---|---|
| **kg** | | 7.85 | Gewicht |