# 6319.2ZR

Rillenkugellager, einreihig, befettet, Stahlblechkäfig, zwei Deckscheiben, Ringe und Wälzkörper aus Qualitätswälzlagerstahl

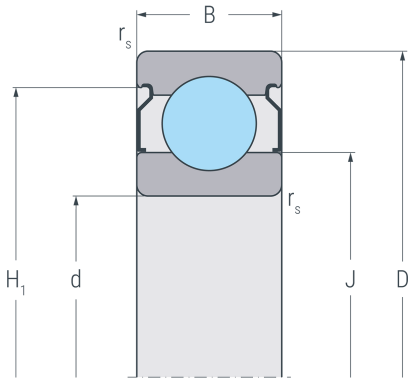


2 ZR

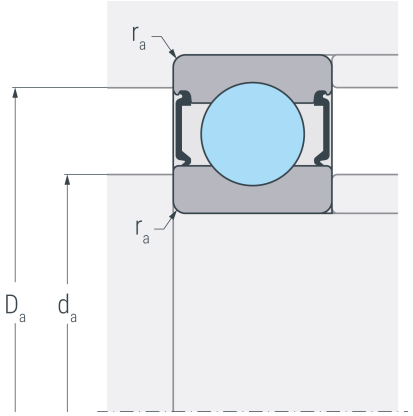


## Abmessungen

| | | | |
|---|---|---|---|
| **d** | (mm) | 95 | Bohrungsdurchmesser |
| **D** | (mm) | 200 | Außendurchmesser |
| **B** | (mm) | 45 | Breite |
| **$r_{s\,min}$** | (mm) | 3 | minimaler Kantenabstand |
| **$H_1$** | (mm) | 170.4 | Borddurchmesser Außenring |
| **J** | (mm) | 128.7 | Borddurchmesser Innenring |

## Anschlussmaße

| | | | |
|---|---|---|---|
| **$d_{a\,min}$** | (mm) | 109 | minimaler Durchmesser der Wellenschulter |
| **$D_{a\,max}$** | (mm) | 186 | maximaler Durchmesser der Gehäuseschulter |
| **$r_{a\,max}$** | (mm) | 2.5 | maximaler Rundungsradius |

## Leistungsdaten

| | | | |
|---|---|---|---|
| **$C_r$** | (kN) | 168 | dynamische Tragzahl, radial |
| **$C_{0r}$** | (kN) | 152 | statische Tragzahl, radial |
| **$C_{ur}$** | (kN) | 6.54 | Ermüdungsgrenzbelastung, radial |
| **$n_G$** | ($min^{-1}$) | 4100 | Grenzdrehzahl |
| **$n_B$** | ($min^{-1}$) | 4800 | Bezugsdrehzahl |

## Gewicht

| | | |
|---|---|---|
| **kg** | 6.14 | Gewicht |