6330M

Rillenkugellager, einreihig, wälzkörpergeführter Messingkäfig,Ringe und Wälzkörper aus Qualitätswälzlagerstahl

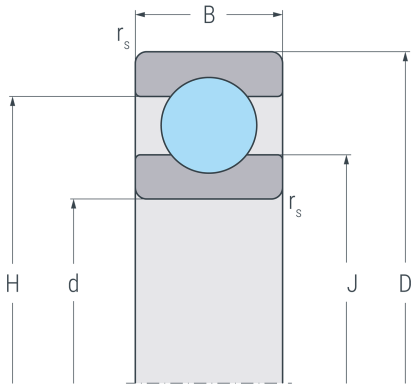

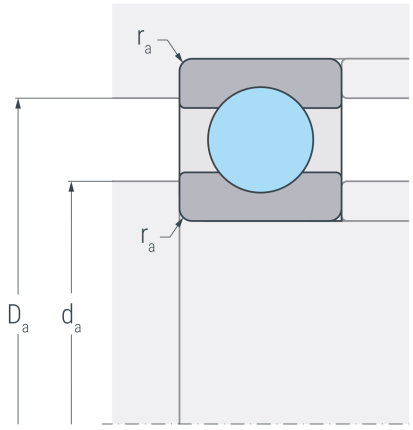

Abmessungen

d	(mm)	150	Bohrungsdurchmesser
D	(mm)	320	Außendurchmesser
B	(mm)	65	Breite
$r_{s\ min}$	(mm)	4	minimaler Kantenabstand
H	(mm)	266.1	Borddurchmesser Außenring
J	(mm)	205.6	Borddurchmesser Innenring

Anschlussmaße

$d_{a\ min}$	(mm)	167	minimaler Durchmesser der Wellenschulter
$D_{a\ max}$	(mm)	303	maximaler Durchmesser der Gehäuseschulter
$r_{a\ max}$	(mm)	3	maximaler Rundungsradius

Leistungsdaten

C_r	(kN)	307	dynamische Tragzahl, radial
C_{0r}	(kN)	346	statische Tragzahl, radial
C_{ur}	(kN)	13.3	Ermüdungsgrenzbelastung, radial
n_G	(min^{-1})	3600	Grenzdrehzahl
n_B	(min^{-1})	2900	Bezugsdrehzahl

Gewicht

kg	26.5	Gewicht