6334M

Rillenkugellager, einreihig, wälzkörpergeführter Messingkäfig,Ringe und Wälzkörper aus Qualitätswälzlagerstahl

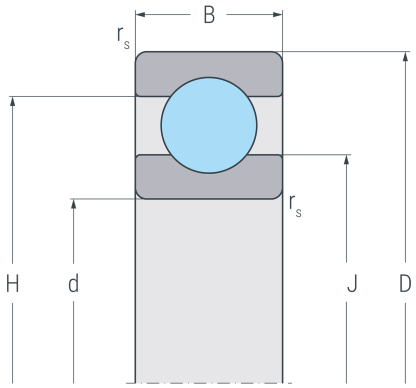

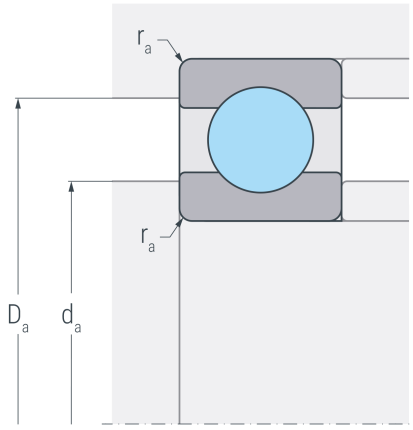

Abmessungen

d	(mm)	170	Bohrungsdurchmesser
D	(mm)	360	Außendurchmesser
B	(mm)	72	Breite
$r_{s\ min}$	(mm)	4	minimaler Kantenabstand
H	(mm)	298	Borddurchmesser Außenring
J	(mm)	232.6	Borddurchmesser Innenring

Anschlussmaße

$d_{a\ min}$	(mm)	187	minimaler Durchmesser der Wellenschulter
$D_{a\ max}$	(mm)	343	maximaler Durchmesser der Gehäuseschulter
$r_{a\ max}$	(mm)	3	maximaler Rundungsradius

Leistungsdaten

C_r	(kN)	373	dynamische Tragzahl, radial
C_{0r}	(kN)	467	statische Tragzahl, radial
C_{ur}	(kN)	14.9	Ermüdungsgrenzbelastung, radial
n_G	(min^{-1})	3200	Grenzdrehzahl
n_B	(min^{-1})	2500	Bezugsdrehzahl

Gewicht

kg	37.3	Gewicht