71876MP

Schrägkugellager, einreihig Druckwinkel 30°, Messingkäfig, Ringe und Wälzkörper aus Qualitätswälzlagerstahl

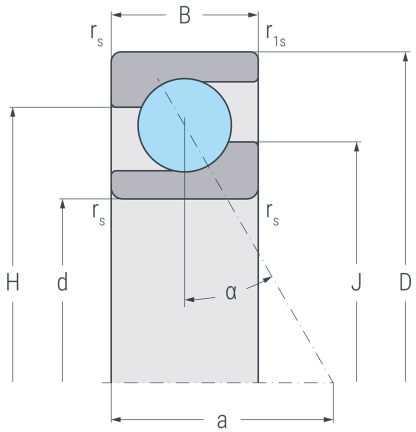

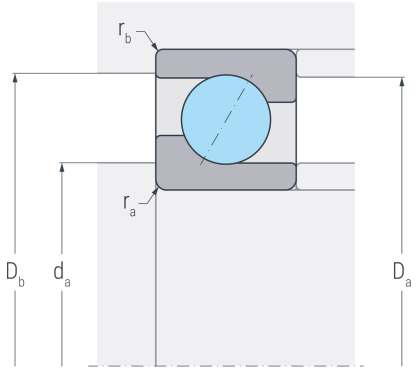

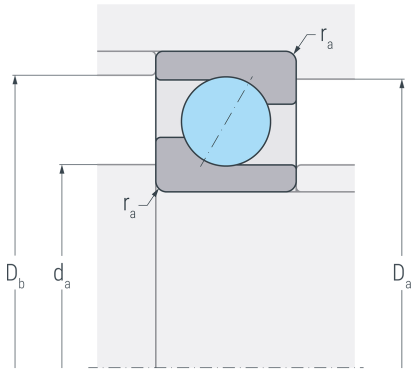

Abmessungen

d	(mm)	380	Bohrungsdurchmesser
D	(mm)	480	Außendurchmesser
B	(mm)	46	Breite
$r_{s\ min}$	(mm)	2.1	minimaler Kantenabstand
$r_{1s\ min}$	(mm)	1.1	minimaler Kantenabstand
a	(mm)	147	Stützweite
H	(mm)	444	Borddurchmesser Außenring
J	(mm)	418	Borddurchmesser Innenring

Druckwinkel

α	(°)	30	Druckwinkel

Anschlussmaße

$d_{a\ min}$	(mm)	390	minimaler Durchmesser der Wellenschulter
$D_{a\ max}$	(mm)	470	maximaler Durchmesser der Gehäuseschulter
$D_{b\ max}$	(mm)	474	maximaler Durchmesser der Gehäuseschulter
$r_{a\ max}$	(mm)	2.1	maximaler Rundungsradius
$r_{b\ max}$	(mm)	1	maximaler Rundungsradius

Gewicht

kg	18.8	Gewicht

71876MP

Schrägkugellager, einreihig Druckwinkel 30°, Messingkäfig, Ringe und Wälzkörper aus Qualitätswälzlagerstahl

Leistungsdaten

C_r	(kN)	288	dynamische Tragzahl, radial
C_{0r}	(kN)	496	statische Tragzahl, radial
C_{ur}	(kN)	13.7	Ermüdungsgrenzbelastung, radial
n_G	(min^{-1})	1900	Grenzdrehzahl
n_B	(min^{-1})	1100	Bezugsdrehzahl