7210B.MP

Schrägkugellager, einreihig, Druckwinkel 40°, Messingkäfig, Ringe und Wälzkörper aus Qualitätswälzlagerstahl

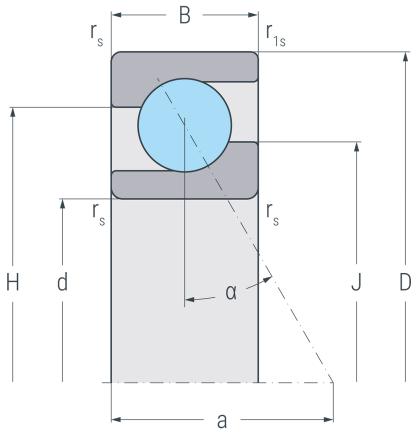

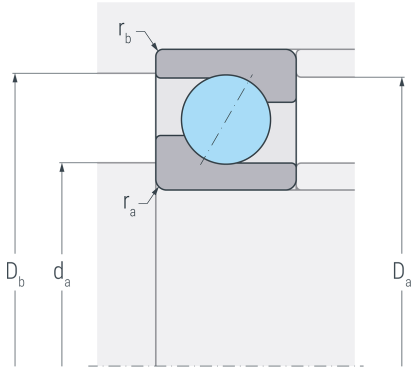

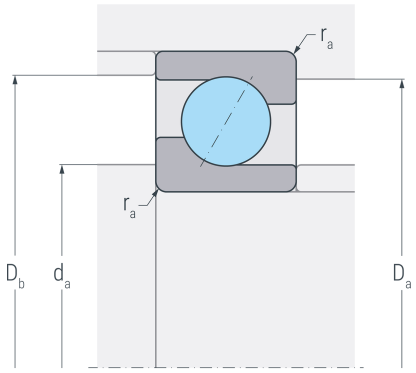

Abmessungen

d	(mm)	50	Bohrungsdurchmesser
D	(mm)	90	Außendurchmesser
B	(mm)	20	Breite
$r_{s\ min}$	(mm)	1.1	minimaler Kantenabstand
$r_{1s\ min}$	(mm)	0.6	minimaler Kantenabstand
a	(mm)	39	Stützweite
H	(mm)	75	Borddurchmesser Außenring
J	(mm)	65.5	Borddurchmesser Innenring

Druckwinkel

α	(°)	40	Druckwinkel

Anschlussmaße

$d_{a\ min}$	(mm)	57	minimaler Durchmesser der Wellenschulter
$D_{a\ max}$	(mm)	83	maximaler Durchmesser der Gehäuseschulter
$D_{b\ max}$	(mm)	85.8	maximaler Durchmesser der Gehäuseschulter
$r_{a\ max}$	(mm)	1	maximaler Rundungsradius
$r_{b\ max}$	(mm)	0.6	maximaler Rundungsradius

Gewicht

kg	0.509	Gewicht

7210B.MP

Schrägkugellager, einreihig, Druckwinkel 40°, Messingkäfig, Ringe und Wälzkörper aus Qualitätswälzlagerstahl

Leistungsdaten

C_r	(kN)	35.1	dynamische Tragzahl, radial
C_{0r}	(kN)	28.4	statische Tragzahl, radial
C_{ur}	(kN)	1.48	Ermüdungsgrenzbelastung, radial
n_G	(min^{-1})	12000	Grenzdrehzahl
n_B	(min^{-1})	8000	Bezugsdrehzahl