7238B.MP

Schrägkugellager, einreihig, Druckwinkel 40°, Messingkäfig, Ringe und Wälzkörper aus Qualitätswälzlagerstahl

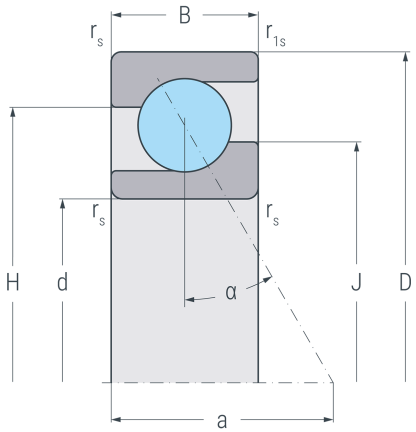

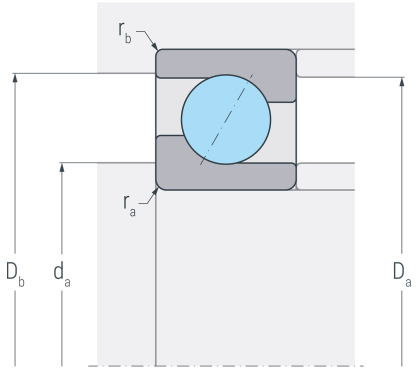

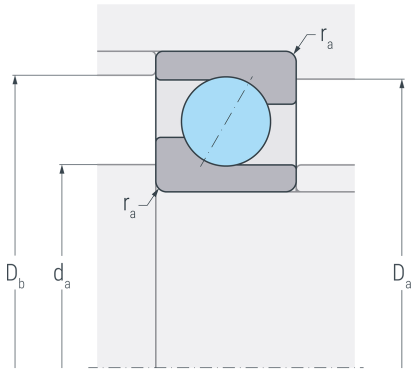

Abmessungen

d	(mm)	190	Bohrungsdurchmesser
D	(mm)	340	Außendurchmesser
B	(mm)	55	Breite
$r_{s\ min}$	(mm)	4	minimaler Kantenabstand
$r_{1s\ min}$	(mm)	1.5	minimaler Kantenabstand
a	(mm)	139	Stützweite
H	(mm)	281.4	Borddurchmesser Außenring
J	(mm)	250.1	Borddurchmesser Innenring

Druckwinkel

α	(°)	40	Druckwinkel

Anschlussmaße

$d_{a\ min}$	(mm)	207	minimaler Durchmesser der Wellenschulter
$D_{a\ max}$	(mm)	323	maximaler Durchmesser der Gehäuseschulter
$D_{b\ max}$	(mm)	313	maximaler Durchmesser der Gehäuseschulter
$r_{a\ max}$	(mm)	3	maximaler Rundungsradius
$r_{b\ max}$	(mm)	1.5	maximaler Rundungsradius

Gewicht

kg		21.6	Gewicht

7238B.MP

Schrägkugellager, einreihig, Druckwinkel 40°, Messingkäfig, Ringe und Wälzkörper aus Qualitätswälzlagerstahl

Leistungsdaten

C_r	(kN)	298	dynamische Tragzahl, radial
C_{0r}	(kN)	421	statische Tragzahl, radial
C_{ur}	(kN)	13.5	Ermüdungsgrenzbelastung, radial
n_G	(min^{-1})	3200	Grenzdrehzahl
n_B	(min^{-1})	2400	Bezugsdrehzahl