7308B.TVP

Schrägkugellager, einreihig, Druckwinkel 40°, Polyamidkäfig, Ringe und Wälzkörper aus Qualitätswälzlagerstahl

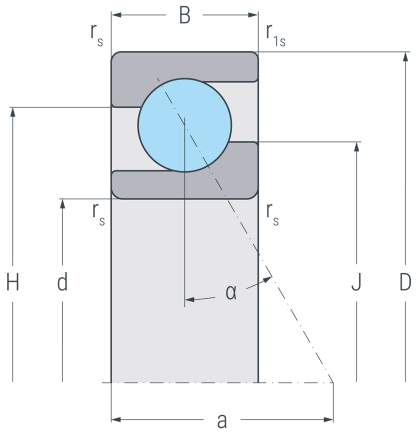

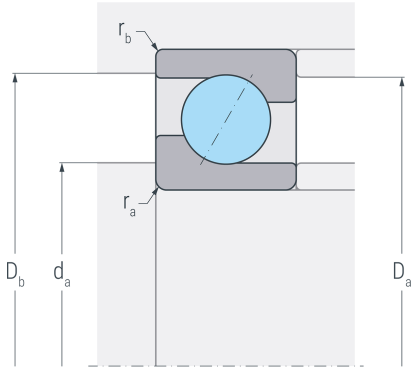

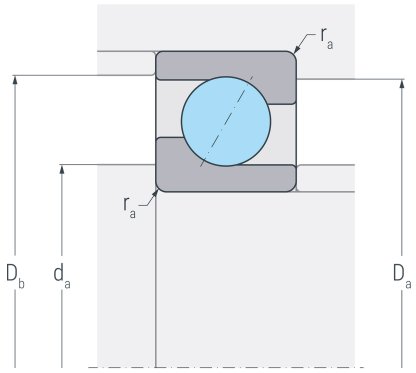

Abmessungen

d	(mm)	40	Bohrungsdurchmesser
D	(mm)	90	Außendurchmesser
B	(mm)	23	Breite
$r_{s\ min}$	(mm)	1.5	minimaler Kantenabstand
$r_{1s\ min}$	(mm)	1	minimaler Kantenabstand
a	(mm)	39	Stützweite
H	(mm)	71.3	Borddurchmesser Außenring
J	(mm)	59.2	Borddurchmesser Innenring

Druckwinkel

α	(°)	40	Druckwinkel

Anschlussmaße

$d_{a\ min}$	(mm)	49	minimaler Durchmesser der Wellenschulter
$D_{a\ max}$	(mm)	81	maximaler Durchmesser der Gehäuseschulter
$D_{b\ max}$	(mm)	84.8	maximaler Durchmesser der Gehäuseschulter
$r_{a\ max}$	(mm)	1.5	maximaler Rundungsradius
$r_{b\ max}$	(mm)	1	maximaler Rundungsradius

Gewicht

kg	0.614	Gewicht

7308B.TVP

Schrägkugellager, einreihig, Druckwinkel 40°, Polyamidkäfig, Ringe und Wälzkörper aus Qualitätswälzlagerstahl

Leistungsdaten

C_r	(kN)	49.2	dynamische Tragzahl, radial
C_{0r}	(kN)	34.2	statische Tragzahl, radial
C_{ur}	(kN)	1.78	Ermüdungsgrenzbelastung, radial
n_G	(min^{-1})	9500	Grenzdrehzahl
n_B	(min^{-1})	7300	Bezugsdrehzahl