7310B.MP

Schrägkugellager, einreihig, Druckwinkel 40°, Messingkäfig, Ringe und Wälzkörper aus Qualitätswälzlagerstahl

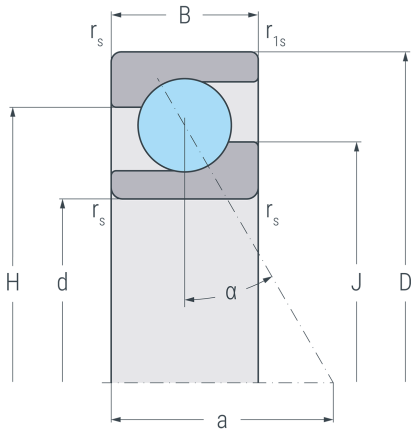

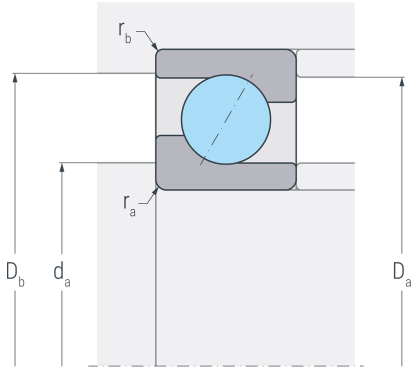

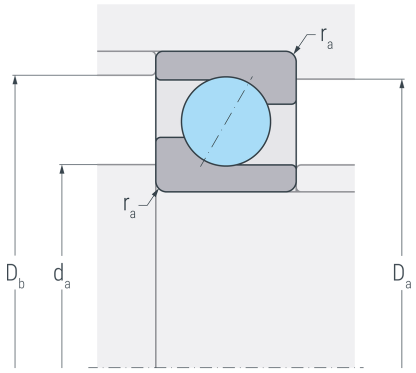

Abmessungen

d	(mm)	50	Bohrungsdurchmesser
D	(mm)	110	Außendurchmesser
B	(mm)	27	Breite
$r_{s\ min}$	(mm)	2	minimaler Kantenabstand
$r_{1s\ min}$	(mm)	1	minimaler Kantenabstand
a	(mm)	47	Stützweite
H	(mm)	87.6	Borddurchmesser Außenring
J	(mm)	73.1	Borddurchmesser Innenring

Druckwinkel

α	(°)	40	Druckwinkel

Anschlussmaße

$d_{a\ min}$	(mm)	61	minimaler Durchmesser der Wellenschulter
$D_{a\ max}$	(mm)	99	maximaler Durchmesser der Gehäuseschulter
$D_{b\ max}$	(mm)	104.4	maximaler Durchmesser der Gehäuseschulter
$r_{a\ max}$	(mm)	2	maximaler Rundungsradius
$r_{b\ max}$	(mm)	1	maximaler Rundungsradius

Gewicht

kg		1.2	Gewicht

7310B.MP

Schrägkugellager, einreihig, Druckwinkel 40°, Messingkäfig, Ringe und Wälzkörper aus Qualitätswälzlagerstahl

Leistungsdaten

C_r	(kN)	69.7	dynamische Tragzahl, radial
C_{0r}	(kN)	50.1	statische Tragzahl, radial
C_{ur}	(kN)	2.61	Ermüdungsgrenzbelastung, radial
n_G	(min^{-1})	9800	Grenzdrehzahl
n_B	(min^{-1})	6100	Bezugsdrehzahl