7312B.MP

Schrägkugellager, einreihig, Druckwinkel 40°, Messingkäfig, Ringe und Wälzkörper aus Qualitätswälzlagerstahl

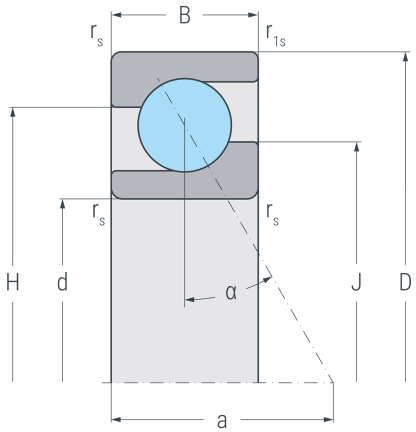

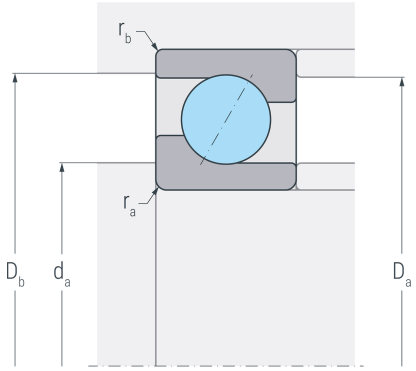

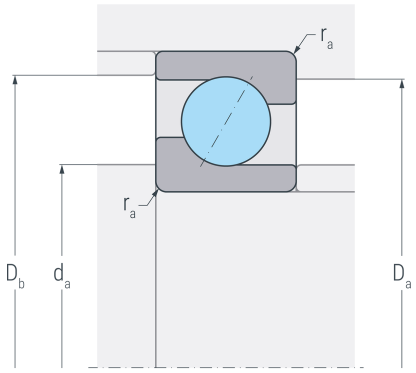

Abmessungen

d	(mm)	60	Bohrungsdurchmesser
D	(mm)	130	Außendurchmesser
B	(mm)	31	Breite
$r_{s\ min}$	(mm)	2.1	minimaler Kantenabstand
$r_{1s\ min}$	(mm)	1.1	minimaler Kantenabstand
a	(mm)	55	Stützweite
H	(mm)	103.4	Borddurchmesser Außenring
J	(mm)	87.3	Borddurchmesser Innenring

Druckwinkel

α	(°)	40	Druckwinkel

Anschlussmaße

$d_{a\ min}$	(mm)	72	minimaler Durchmesser der Wellenschulter
$D_{a\ max}$	(mm)	118	maximaler Durchmesser der Gehäuseschulter
$D_{b\ max}$	(mm)	123	maximaler Durchmesser der Gehäuseschulter
$r_{a\ max}$	(mm)	2.1	maximaler Rundungsradius
$r_{b\ max}$	(mm)	1	maximaler Rundungsradius

Gewicht

kg		1.9	Gewicht

7312B.MP

Schrägkugellager, einreihig, Druckwinkel 40°, Messingkäfig, Ringe und Wälzkörper aus Qualitätswälzlagerstahl

Leistungsdaten

C_r	(kN)	84.5	dynamische Tragzahl, radial
C_{0r}	(kN)	63.4	statische Tragzahl, radial
C_{ur}	(kN)	3.3	Ermüdungsgrenzbelastung, radial
n_G	(min^{-1})	8200	Grenzdrehzahl
n_B	(min^{-1})	5400	Bezugsdrehzahl