7368B.MP

Schrägkugellager, einreihig, Druckwinkel 40°, Messingkäfig, Ringe und Wälzkörper aus Qualitätswälzlagerstahl

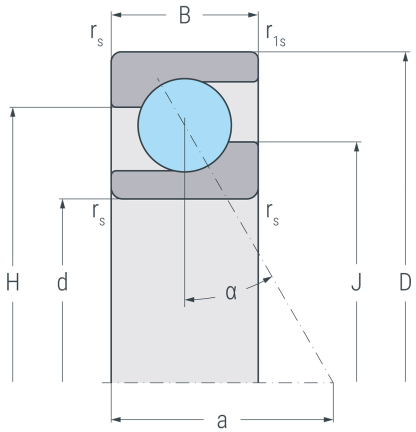

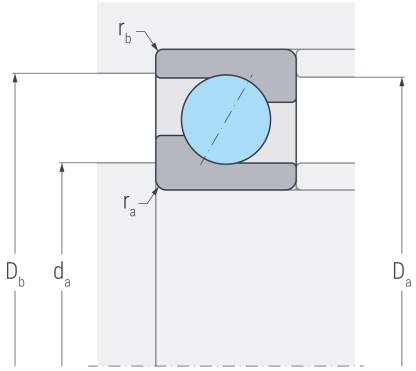

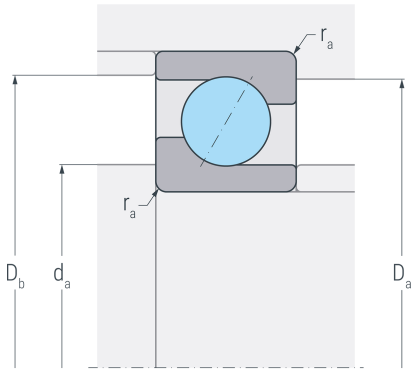

Abmessungen

d	(mm)	340	Bohrungsdurchmesser
D	(mm)	710	Außendurchmesser
B	(mm)	118	Breite
$r_{s\ min}$	(mm)	7.5	minimaler Kantenabstand
$r_{1s\ min}$	(mm)	4	minimaler Kantenabstand
a	(mm)	279	Stützweite
H	(mm)	557.6	Borddurchmesser Außenring
J	(mm)	492.2	Borddurchmesser Innenring

Druckwinkel

α	(°)	40	Druckwinkel

Anschlussmaße

$d_{a\ min}$	(mm)	372	minimaler Durchmesser der Wellenschulter
$D_{a\ max}$	(mm)	678	maximaler Durchmesser der Gehäuseschulter
$D_{b\ max}$	(mm)	693	maximaler Durchmesser der Gehäuseschulter
$r_{a\ max}$	(mm)	6	maximaler Rundungsradius
$r_{b\ max}$	(mm)	3	maximaler Rundungsradius

Gewicht

kg		220	Gewicht

7368B.MP

Schrägkugellager, einreihig, Druckwinkel 40°, Messingkäfig, Ringe und Wälzkörper aus Qualitätswälzlagerstahl

Leistungsdaten

C_r	(kN)	865	dynamische Tragzahl, radial
C_{0r}	(kN)	1710	statische Tragzahl, radial
C_{ur}	(kN)	41	Ermüdungsgrenzbelastung, radial
n_G	(min^{-1})	1600	Grenzdrehzahl
n_B	(min^{-1})	800	Bezugsdrehzahl