HC7007E.2RSD.T.P4S

Hochgeschwindigkeits-Hybridspindellager, angestellt, paar- oder satzweise, Druckwinkel 25°, beidseitig berührungsfrei abgedicht, Hartgewebekäfig, eingeengte Toleranzen, Ringe aus Qualitätswälzlagerstahl, Wälzkörper aus Siliziumnitrid

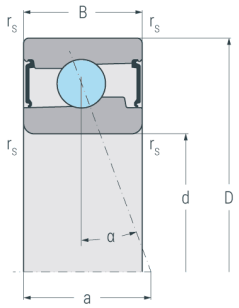

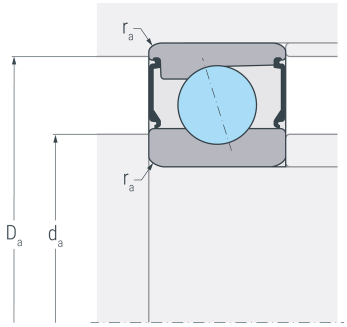

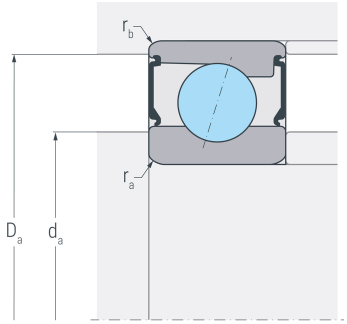

Abmessungen

d	(mm)	35	Bohrungsdurchmesser
D	(mm)	62	Außendurchmesser
B	(mm)	14	Breite
a	(mm)	18	Stützweite
$r_{s\ min}$	(mm)	1	minimaler Kantenabstand

Druckwinkel

α	(°)	25	Druckwinkel

Anschlussmaße

d_a h12	(mm)	41	Durchmesser der Wellenschulter
D_a H12	(mm)	56	Durchmesser der Gehäuseschulter
$r_{a\ max}$	(mm)	1	maximaler Rundungsradius

Gewicht

kg		0.164	Gewicht

HC7007E.2RSD.T.P4S

Hochgeschwindigkeits-Hybridspindellager, angestellt, paar- oder satzweise, Druckwinkel 25°, beidseitig berührungsfrei abgedicht, Hartgewebekäfig, eingeengte Toleranzen, Ringe aus Qualitätswälzlagerstahl, Wälzkörper aus Siliziumnitrid

Leistungsdaten

C_r	(kN)	8.8	dynamische Tragzahl, radial
C_{0r}	(kN)	4.3	statische Tragzahl, radial
C_{ur}	(kN)	0.172	Ermüdungsgrenzbelastung, radial
$n_{G\ Grease}$	(min^{-1})	38000	Grenzdrehzahl, Fettschmierung
$F_{V\ L}$	(N)	36	Vorspannkraft, leicht
$F_{V\ M}$	(N)	108	Vorspannkraft, mittel
$F_{V\ S}$	(N)	216	Vorspannkraft, schwer
$c_{a\ L}$	(N/µm)	68.5	axiale Steifigkeit, leicht
$c_{a\ M}$	(N/µm)	100.5	axiale Steifigkeit, mittel
$c_{a\ S}$	(N/µm)	130	axiale Steifigkeit, schwer
$K_{aE\ L}$	(N)	105	Abhebekraft, leicht
$K_{aE\ M}$	(N)	316	Abhebekraft, mittel
$K_{aE\ S}$	(N)	642	Abhebekraft, schwer